东营新营大金属制品有限责任公司 · **New Young-Star Metal Co., Ltd.**
东营海普金属制品有限公司 · Haipu Marine Equipment Co., Ltd.
Niuzhuang Industrial Zone, Dongying, Shandong, China · Tel +86-546-8618928 · sales@yd-metal.com · www.yd-metal.com

锚支架 · Bow Rollers · Носовые якорные роульсы · Rodillos de proa · Musoni di prua

锚支架

Bow Rollers · Носовые якорные роульсы · Rodillos de proa · Musone di prua

目录页码 / Catalogue page / Стр. каталога / Página del catálogo / Pagina del catalogo: **57, 59**

型号 / Models / Модели / Modelos / Modelli: YD11, YD14, YD25

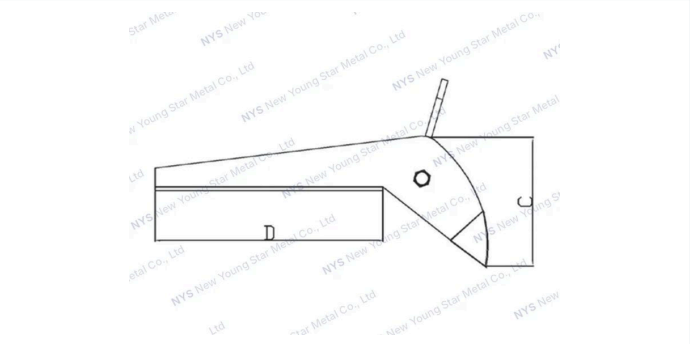

产品特点 · Features · Особенности · Características · Caratteristiche

中文

- 表面光滑，易于收放锚
- 不会破坏甲板表面
- 当航行或者是临时调度时，可以安全的安置船锚
- 316不锈钢材质
- 多种型号来配合各种不同的锚型以及安装方式

English

- Friction-free surface to make dropping and weighing anchor easier
- Won't damage the deck of topsides
- Allows you to safely stow anchor while cruising and deploy at short notice
- Constructed of 316 stainless steel
- Range of rollers to fit the most common combinations of anchor, mounting style and boat

Русский

- Гладкая поверхность с минимальным трением облегчает отдачу и подъём якоря
- Не повреждает палубу и надводный борт
- Позволяет надёжно закрепить якорь на ходу и быстро отдать его при необходимости
- Изготовлен из нержавеющей стали AISI 316
- Модельный ряд роульсов под наиболее распространённые сочетания якоря, способа монтажа и типа судна

Español

- Superficie sin fricción que facilita fondear y levar el ancla
- No daña la cubierta ni la obra muerta
- Permite estibar el ancla con seguridad durante la navegación y fondearla en cualquier momento
- Fabricado en acero inoxidable 316
- Gama de rodillos para las combinaciones más habituales de ancla, tipo de montaje y embarcación

Italiano

- Superficie a basso attrito che facilita la calata e il recupero dell'ancora
- Non danneggia la coperta né le murate
- Consente di stivare l'ancora in sicurezza durante la navigazione e di calarla rapidamente in caso di necessità
- Realizzato in acciaio inox 316
- Gamma di musoni adatta alle combinazioni più comuni di ancora, tipo di montaggio e imbarcazione

技术参数 · Specifications · Технические характеристики · Especificaciones · Specifiche tecniche

尺寸 / Dimensions / Размеры / Dimensiones / Dimensioni

Item 型号 / Артикул / Modelo / Modello	A(mm)	B(mm)	C(mm)	D(mm)
YD11	275	40	95	180
YD14	370	50	125	245

Item 型号 / Артикул / Modelo / Modello	A(mm)	B(mm)	C(mm)	D(mm)
YD25	615	80	200	400