NYS

东营新营大金属制品有限责任公司 · **New Young-Star Metal Co., Ltd.**
东营海普金属制品有限公司 · Haipu Marine Equipment Co., Ltd.
Niuzhuang Industrial Zone, Dongying, Shandong, China · Tel +86-546-8618928 · sales@yd-metal.com · www.yd-metal.com

锚 · Anchors · Якоря · Anclas · Ancore

滑环锚

Slip Ring Anchor · Якорь со скользящим кольцом · Ancla con anilla deslizante · Ancora con anello scorrevole

目录页码 / Catalogue page / Стр. каталога / Página del catálogo / Pagina del catalogo: **52**

型号 / Models / Модели / Modelos / Modelli: YDV005C, YDV007C, YDV010C, YDV012C, YDV014C, YDV015C, YDV018C, YDV024C

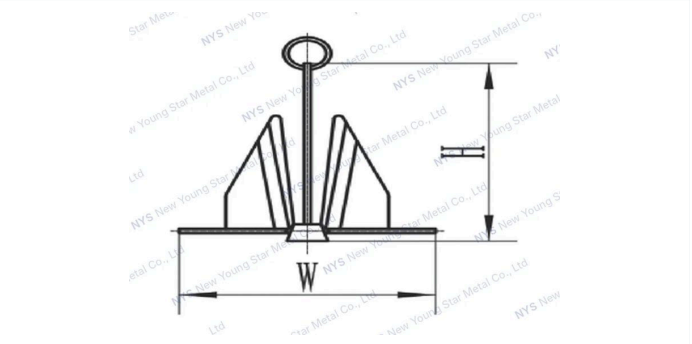

技术参数 · Specifications · Технические характеристики · Especificaciones · Specifiche tecniche

规格型号 / Specification / Технические характеристики / Especificaciones / Specifiche

Galvanized Part No 热镀锌型号 / Артикул (оцинк. сталь) / Ref. galvanizado / Codice zincato	Weight (LB) 重量(LB) / Macca (LB) / Peso (lb)	W(mm)	H(mm)	E(mm)
YDV005C	5LB	380	425	100
YDV007C	7LB	415	450	115
YDV010C	10LB	455	490	130
YDV012C	12LB	485	520	145
YDV014C	14LB	515	545	160
YDV015C	16LB	530	572	180
YDV018C	18LB	575	610	200
YDV024C	24LB	710	810	240