锚 · Anchors · Якоря · Anclas · Ancore

沙沃尔锚

Shovel Anchor · Якорь лопатообразный · Ancla de pala · Ancora a pala

目录页码 / Catalogue page / Стр. каталога / Página del catálogo / Pagina del catalogo: **52**

型号 / Models / Модели / Modelos / Modelli: YDS-006S, YDS-007S, YDS-010S, YDS-015S, YDS-020S, YDS-030S, YDS-006C, YDS-007C, YDS-010C, YDS-015C, YDS-020C, YDS-030C

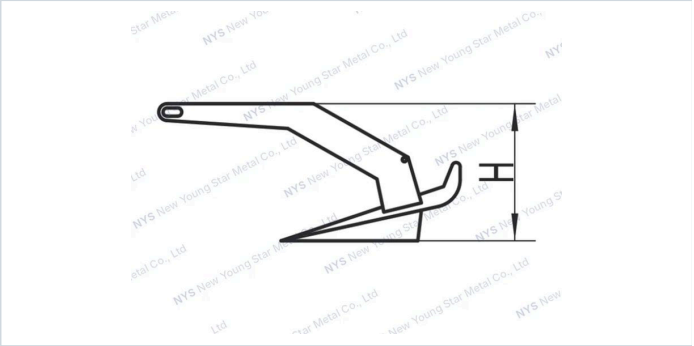

沙沃尔锚除了316不锈钢材质外，您还可以选择碳钢热镀锌材质。

Shovel anchors available in hot dipped galvanized and in high polished stainless steel AISI 316.

Лопатообразные якоря (Shovel) выпускаются в горячеоцинкованном исполнении и из нержавеющей стали AISI 316 с полировкой до высокого блеска.

Anclas de pala disponibles en acero galvanizado en caliente y en acero inoxidable AISI 316 de alto pulido.

Ancore a pala disponibili zincate a caldo e in acciaio inox AISI 316 lucidato a specchio.

技术参数 · Specifications · Технические характеристики · Especificaciones · Specifiche tecniche

规格型号 / Specification / Технические характеристики / Especificaciones / Specifiche

Stainless steel Part No 不锈钢型号 / Артикул (нерж. сталь) / Ref. acero inoxidable / Codice inox	Galvanized Part No 热镀锌型号 / Артикул (оцинк. сталь) / Ref. galvanizado / Codice zincato	weight (kg) 重量(kg) / Macca (kg) / Peso (kg)	W(mm)	L(mm)	H(mm)
YDS-006S	YDS-006C	6	550	270	340
YDS-007S	YDS-007C	7.5	585	300	360
YDS-010S	YDS-010C	10	630	335	400
YDS-015S	YDS-015C	15	690	370	435
YDS-020S	YDS-020C	20	760	395	470
YDS-030S	YDS-030C	30	880	410	495