东营新营大金属制品有限责任公司 · **New Young-Star Metal Co., Ltd.**
东营海普金属制品有限公司 · Haipu Marine Equipment Co., Ltd.
Niuzhuang Industrial Zone, Dongying, Shandong, China · Tel +86-546-8618928 · sales@yd-metal.com · www.yd-metal.com

锚 · Anchors · Якоря · Anclas · Ancore

犁锚

Plow Anchor · Якорь плужный · Ancla de arado · Ancora a vomere

目录页码 / Catalogue page / Стр. каталога / Página del catálogo / Pagina del catalogo: **51**

型号 / Models / Модели / Modelos / Modelli: YDP-005S, YDP-007S, YDP-009S, YDP-012S, YDP-016S, YDP-022S, YDP-027S, YDP-034S, YDP-050S, YDP-080S, YDP-100S, YDP-005C, YDP-007C, YDP-009C, YDP-012C, YDP-015C, YDP-022C, YDP-027C, YDP-035C, YDP-050C, YDP-080C, YDP-100C

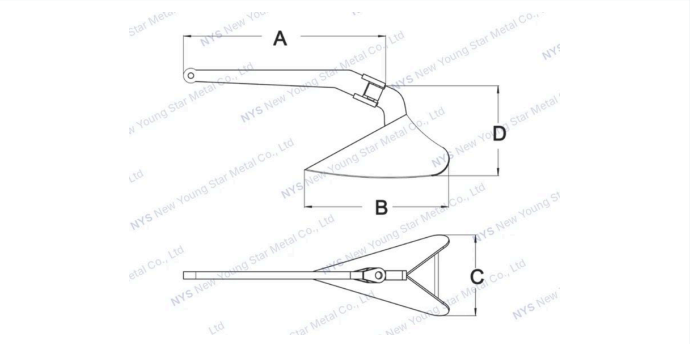

犁锚抓力大，锚柄与锚头以铰链连接，即使在恶劣条件也可以抓住河底。除316不锈钢材质外，您还可以选择碳钢热镀锌材质。

Plow anchor is a high holding power anchor. The hinged shank delivers consistent setting and holding even in the very worst conditions. Available in hot dipped galvanized steel and stainless steel AISI 316.

Плужный якорь обладает высокой держащей силой. Шарнирное веретено обеспечивает стабильное заглубление и удержание даже в самых тяжёлых условиях. Выпускается из горячеоцинкованной стали и нержавеющей стали AISI 316.

El ancla de arado ofrece un gran poder de agarre. Su caña articulada garantiza un agarre y una sujeción constantes incluso en las peores condiciones. Disponible en acero galvanizado en caliente y acero inoxidable AISI 316.

L'ancora a vomere offre un elevato potere di tenuta. Il fuso incernierato garantisce presa e tenuta costanti anche nelle condizioni più difficili. Disponibile in acciaio zincato a caldo e in acciaio inox AISI 316.

产品特点 · Features · Особенности · Características · Caratteristiche

中文

- 该款锚型可以做250kg以下的任何重量规格。

English

- This type anchor can customized less than 250kg.

Русский

- Якоря данного типа изготавливаются на заказ массой до 250kg.

Español

- Este tipo de ancla puede fabricarse a medida con un peso inferior a 250kg.

Italiano

- Questo tipo di ancora può essere realizzato su misura fino a 250kg.

技术参数 · Specifications · Технические характеристики · Especificaciones · Specifiche tecniche

规格型号 / Specification / Технические характеристики / Especificaciones / Specifiche

Stainless steel Part No 不锈钢型号 / Артикул (нерж. сталь) / Ref. acero inoxidable / Codice inox	**Galvanized Part No** 热镀锌型号 / Артикул (оцинк. сталь) / Ref. galvanizado / Codice zincato	**Weight (kg)** 重量(kg) / Масса (kg) / Peso (kg)	**A(mm)**	**B(mm)**	**C(mm)**	**D(mm)**
YDP-005S	YDP-005C	5	510	340	260	220
YDP-007S	YDP-007C	7	560	380	270	230
YDP-009S	YDP-009C	9	600	375	280	250
YDP-012S	YDP-012C	12	660	430	340	300
YDP-016S	YDP-015C	16	730	490	370	330
YDP-022S	YDP-022C	22	700	550	360	360
YDP-027S	YDP-027C	27	780	600	460	390

Stainless steel Part No 不锈钢型号 / Артикул (нерж. сталь) / Ref. acero inoxidable / Codice inox	**Galvanized Part No** 热镀锌型号 / Артикул (оцинк. сталь) / Ref. galvanizado / Codice zincato	**Weight (kg)** 重量(kg) / Масса (kg) / Peso (kg)	**A(mm)**	**B(mm)**	**C(mm)**	**D(mm)**
YDP-034S	YDP-035C	34/35	860	710	550	440
YDP-050S	YDP-050C	50	950	740	540	470
YDP-080S	YDP-080C	80	1150	790	570	500
YDP-100S	YDP-100C	100	1500	800	700	660