NYS

东营新营大金属制品有限责任公司 · **New Young-Star Metal Co., Ltd.**
东营海普金属制品有限公司 · Haipu Marine Equipment Co., Ltd.
Niuzhuang Industrial Zone, Dongying, Shandong, China · Tel +86-546-8618928 · sales@yd-metal.com · www.yd-metal.com

锚 · Anchors · Якоря · Anclas · Ancore

海军锚

Navy Anchor · Якорь адмиралтейский · Ancla tipo Navy · Ancora ammiragliato

执行标准 / Standard / Стандарт / Norma: **GB/T 545-1996** 目录页码 / Catalogue page / Стр. каталога / Página del catálogo / Pagina del catalogo: **55**

型号 / Models / Модели / Modelos / Modelli: N-10, N-15, N-20, N-30, N-50, N-75, N-100, N-115, N-150, N-200, N-250, N-300, N-400, N-500, N-600, N-700, N-800, N-1000, N-1250, N-1500

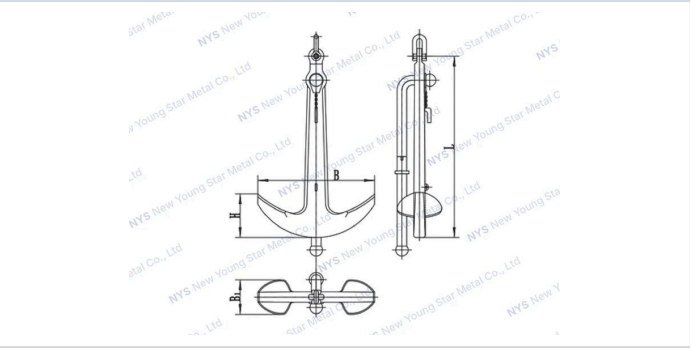

海军锚结构简单，锚杆和锚爪是铸造的。锚杆是固定的，不能来回活动。常用于船上。海军锚比较适合做商船首锚使用，可做尾锚，备用锚，多数用于小船，帆船，渔船。最大抓重比可达到12。

Navy anchor has a simple structure, shank and fluke is a body cast. The fluke is fixed, not turning. Navy anchors are more suitable to be used as bow anchors for merchant ships. They can be used as stern anchors and spare anchors. Most of them are used for small boats, sailing ships and fishing boats. More commonly used in the boat and sailing. The maximum of holding power to weight ratio can reach 12.

Адмиралтейский якорь имеет простую конструкцию: веретено и лапы отлиты как одно целое. Лапы неподвижные, не поворачиваются. Адмиралтейские якоря подходят для использования в качестве становых якорей торговых судов, а также кормовых и запасных якорей. Чаще всего применяются на малых судах, парусниках и рыболовных судах, особенно на лодках и парусных судах. Максимальное отношение держащей силы к массе достигает 12.

El ancla tipo Navy tiene una estructura sencilla: caña y uñas forman una sola pieza fundida. Las uñas son fijas y no basculan. Las anclas tipo Navy son especialmente adecuadas como anclas de proa en buques mercantes, y también pueden utilizarse como anclas de popa y de respeto. Se emplean sobre todo en embarcaciones pequeñas, veleros y pesqueros, y son habituales en la náutica de recreo y la vela. La relación máxima entre poder de agarre y peso puede alcanzar 12.

L'ancora ammiragliato ha una struttura semplice: fuso e marre sono fusi in un unico pezzo. Le marre sono fisse e non ruotano. Le ancore ammiragliato sono particolarmente adatte come ancore di prua per navi mercantili e possono essere impiegate anche come ancore di poppa e di rispetto. Sono utilizzate soprattutto su piccole imbarcazioni, velieri e pescherecci, in particolare nella nautica a motore e a vela. Il rapporto massimo tra potere di tenuta e peso può raggiungere 12.

产品特点 · Features · Особенности · Características · Caratteristiche

中文

- 可以提供CCS/NK/LR/ABS/BV/DNV等各大船级社证书

English

- Certification: LR, CCS/NK/LR/ABS/BV/DNV etc.

Русский

- Сертификация: LR, CCS/NK/LR/ABS/BV/DNV и др.

Español

- Certificación: LR, CCS/NK/LR/ABS/BV/DNV, etc.

Italiano

- Certificazioni: LR, CCS/NK/LR/ABS/BV/DNV ecc.

技术参数 · Specifications · Технические характеристики · Especificaciones · Specifiche tecniche

规格型号 / Specification / Технические характеристики / Especificaciones / Specifiche

Part No 型号 / Артикул / Referencia / Codice	Weight (kg) 名义重量(kg) / Macca (kg) / Peso (kg)	B1(mm)	B(mm)	H(mm)	L(mm)
N-10	10	445	105	136	530
N-15	15	490	120	155	615
N-20	20	520	135	170	685

Part No 型号 / Артикул / Referencia / Codice	Weight (kg) 名义重量(kg) / Macca (kg) / Peso (kg)	B1(mm)	B(mm)	H(mm)	L(mm)
N-30	30	565	155	192	785
N-50	50	635	185	230	960
N-75	75	710	210	266	1105
N-100	100	780	230	293	1215
N-115	125	840	245	316	1310
N-150	150	900	265	336	1395
N-200	200	990	290	370	1535
N-250	250	1065	310	398	1650
N-300	300	1105	330	423	1755
N-400	400	1240	365	465	1930
N-500	500	1335	390	502	2080
N-600	600	1440	415	533	2210
N-700	700	1500	440	560	2330
N-800	800	1570	460	587	2435
N-1000	1000	1685	495	633	2620
N-1250	1250	1810	535	680	2825
N-1500	1500	1955	565	725	3000