锚 · Anchors · Якоря · Anclas · Ancore

五爪锚

Grapnel Anchor · Якорь-кошка · Ancla rezón · Ancora a grappino

目录页码 / Catalogue page / Стр. каталога / Página del catálogo / Pagina del catalogo: **53**

型号 / Models / Модели / Modelos / Modelli: YDL-002S, YDL-003S, YDL-004S, YDL-006S, YDL-008S, YDL-002C, YDL-003C, YDL-004C, YDL-006C, YDL-008C

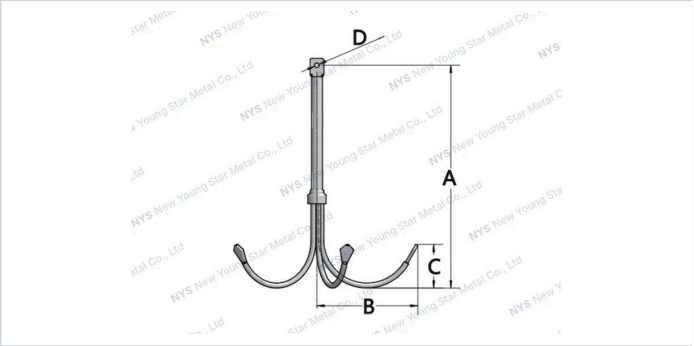

五爪锚除了316不锈钢材质外，您还可以选择碳钢热镀锌材质。

Grapnel anchors available in hot dipped galvanized and stainless steel 316.

Якоря-кошки выпускаются в горячеоцинкованном исполнении и из нержавеющей стали AISI 316.

Anclas rezón disponibles en acero galvanizado en caliente y acero inoxidable 316.

Ancore a grappino disponibili zincate a caldo e in acciaio inox 316.

技术参数 · Specifications · Технические характеристики · Especificaciones · Specifiche tecniche

规格型号 / Specification / Технические характеристики / Especificaciones / Specifiche

Stainless steel Part No 不锈钢型号 / Артикул (нерж. сталь) / Ref. acero inoxidable / Codice inox	**Galvanized Part No** 热镀锌型号 / Артикул (оцинк. сталь) / Ref. galvanizado / Codice zincato	**Weight (kg)** 重量(kg) / Масса (kg) / Peso (kg)	**A(mm)**	**B(mm)**	**C(mm)**	**D(mm)**
YDL-002S	YDL-002C	2kg	530	185	80	16
YDL-003S	YDL-003C	3kg	600	210	80	16
YDL-004S	YDL-004C	4kg	640	235	90	16
YDL-006S	YDL-006C	6kg	650	250	90	16
YDL-008S	YDL-008C	8kg	710	265	90	16