NYS

东营新营大金属制品有限责任公司 · **New Young-Star Metal Co., Ltd.**
东营海普金属制品有限公司 · Haipu Marine Equipment Co., Ltd.
Niuzhuang Industrial Zone, Dongying, Shandong, China · Tel +86-546-8618928 · sales@yd-metal.com · www.yd-metal.com

锚连接器 · Anchor Connector · Вертлюги якоря · Giratorios de ancla · Girelle per ancora

锚连接器

Anchor Connector · Вертлюг якоря · Giratorio de ancla · Girella per ancora

目录页码 / Catalogue page / Стр. каталога / Página del catálogo / Pagina del catalogo: **64**

型号 / Models / Модели / Modelos / Modelli: YD902A, YD902B

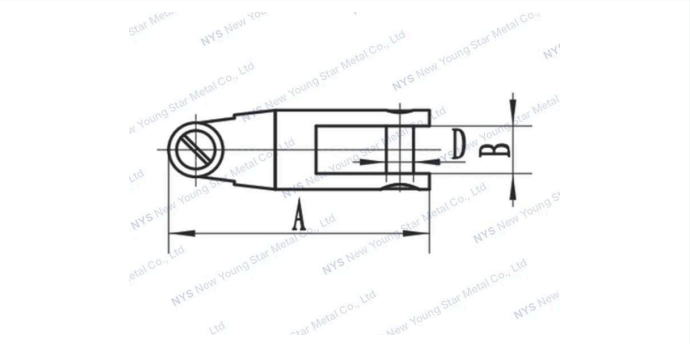

316不锈钢材质，使用带转环的锚连接器可以防止锚链结整体成椭圆形，易于在锚支架表面滑行，同时不损坏任何其他部件

Stainless steel AISI 316 anchor connector with swivel. With an anchor chain swivel attached to the anchor it is impossible for the chain to get twisted. The oval shaped joint allows perfect sliding of the anchor through the roller with no risk of damaging any components.

Соединитель якоря с вертлюгом из нержавеющей стали AISI 316. Вертлюг, присоединённый к якорю, исключает перекручивание цепи. Овальная форма соединения обеспечивает плавное прохождение якоря через роульс без риска повреждения деталей.

Conector de ancla con giratorio, de acero inoxidable AISI 316. Con un giratorio unido al ancla, la cadena no puede retorcerse. Su unión de forma ovalada permite que el ancla se deslice perfectamente por el rodillo sin riesgo de dañar ningún componente.

Girella per ancora in acciaio inox AISI 316. Con una girella collegata all'ancora, la catena non può attorcigliarsi. Il giunto di forma ovale consente all'ancora di scorrere perfettamente sul musone, senza rischio di danneggiare alcun componente.

技术参数 · Specifications · Технические характеристики · Especificaciones · Specifiche tecniche

尺寸 / Dimensions / Размеры / Dimensiones / Dimensioni

Model 型号 / Модель / Modelo / Modello	A(mm)	B(mm)	C(mm)	D(mm)	E(mm)
YD902A	90	16	10	9	7
YD902B	115	20	13	10.7	10.7